第 28 回日本航空医療学会総会

開催趣意書

会期：2021 年 11 月 19 日（金）・20 日（土）

会場：熊本城ホール　（3F）

会長：高橋　毅　　国立病院機構熊本医療センター　院長

ご　挨　拶

謹啓

貴社におかれましては、ますますご盛栄のこととお慶び申し上げます。

さて、この度、第28回日本航空医療学会総会　会長に推挙され、2021年11月19日（金）、20日（土）の2日間、熊本城ホール　3Fにおいて本学会を開催させていただくことになりました。

伝統ある本学会の重みに身が引きしまる思いでございます。第 28 回の本学会では、学会創立者であります、初代理事長 小濱啓次先生 の熱い思いを次世代へ引き継ぎ、さらに発展させるという趣旨で、『継承と創造』とさせていただきました。

ほぼすべての都道府県にドクターヘリが整備された今日、次なる発展は、各都道府県の防災消防ヘリとの協力による「救急ヘリ 2 機体制」ではないかと考えています。熊本県では、全国に先駆けて、この体制を立ち上げ、円滑な航空医療が営まれています。

本総会では、熊本県ドクターヘリ総括責任者である、熊本赤十字病院救命救急センター長の奥本克己先生に副会長を、また九州のドクターヘリ創始者である大分大学医学部附属病院高度救命救急センター長の坂本照夫先生に学術監修をお願いしています。

諸般事情の厳しい時期ではございますが、本学会の趣旨に深いご理解をいただきまして、ご支援・ご高配を賜りますよう謹んでお願い申し上げます。

なお、本会では、日本製薬工業協会および日本医療機器産業連合会（医機連）が設けた「企業と医療機関等の関係の透明性ガイドライン」の趣旨に賛同し、ガイドラインに基づく情報公開の実施について承諾いたします。

本来であれば参上し、直接ご挨拶、ご依頼を申し上げるべきところではございますが、ここに書面を持ちましてお願いする次第でございます。

末筆ながら、貴社の益々のご発展を心よりお祈り申し上げます。

謹白

2021年1月吉日

第28回日本航空医療学会総会
会　長　　高橋　毅
国立病院機構熊本医療センター院長

大会概要

【名　　称】　第 28 回日本航空医療学会総会

【会　　長】　高橋　毅
国立病院機構熊本医療センター　院長

【会　　期】　2021 年 11 月 19 日（金）、20 日（土）

【会　　場】　熊本城ホール
〒860-0805 熊本県熊本市中央区桜町 3　TEL：096-312-3737

【テ ー マ】　**「継承と創造」**

【予定参加者】　500 名

【プログラム】　特別講演・シンポジウム・パネルディスカッション・総会・
一般演題（口演・ポスター）・ランチョンセミナー　他

【大会事務局】　第 28 回日本航空医療学会総会　大会事務局
事務局長：原田正公（救命救急センター長）
〒860-0008
熊本県熊本市中央区二の丸 1-5
国立病院機構熊本医療センター
TEL：096-353-6501(代表)

【運営事務局】　第 28 回日本航空医療学会総会　運営事務局
株式会社コンベンションサポート九州（学会サポートセンター熊本）内
〒862-0976　熊本市中央区九品寺 1 丁目 5-3 熊本第 2 ビル 101 号
TEL　096-373-9188　FAX　096-373-9191
E-mail : jsas28@higo.ne.jp

収支予算書

	収　　入					支　　出	
	項目	数量	単価	金額		項目	金額
Ⅰ	**参加費**			**4,100,000**	Ⅰ	**事前準備関連費**	**2,860,000**
	一般・事前登録	350	8,000	2,800,000		事務局費用	220,000
	一般・当日	100	10000	1,000,000		印刷製本費	1,650,000
	消防	50	6,000	300,000		ホームページ関連費	440,000
Ⅱ	**懇親会参加費**			**450,000**		通信発送費	110,000
	会員	150	3,000	450,000		事前参加登録費	440,000
Ⅲ	**共催費**			**1,650,000**	Ⅱ	**当日運営関係費**	**8,387,000**
	ランチョンセミナー	2	550,000	1,100,000		会場費	2,860,000
	スポンサードセミナー	1	550,000	550,000		機材関係費	1,517,000
Ⅳ	**商業展示出展料**			**3,003,000**		看板・装飾・ポスター制作費	1,430,000
	企業展示	15	198,000	2,970,000		展示関係費	
	書籍展示	3	11,000	33,000		運営人件費	650,000
Ⅴ	**広告掲載**			**1,474,000**		招聘費	880,000
	表紙裏カラー	2	110,000	220,000		飲食・会合費	1,000,000
	1 頁モノクロ	8	88,000	704,000		消耗品費雑費	50,000
	半頁モノクロ	10	55,000	550,000			
Ⅵ	**寄付金**			**1,000,000**	Ⅲ	**事後処理費**	**110,000**
	寄付金	1	1,000,000	1,000,000	Ⅳ	**運営委託業者業務管理費**	**990,000**
Ⅶ	**助成金・その他**			**670,000**			
	学会本部補助金	1	500,000	500,000			
	コンベンション協会	1	150,000	150,000			
	抄録集販売	10	2,000	20,000			
	合計			**12,347,000**		**合計**	**12,347,000**

寄付金依頼実施要項

【名　　称】　第 28 回日本航空医療学会総会
【会　　長】　高橋　毅
国立病院機構熊本医療センター　院長
【会　　期】　2021 年 11 月 19 日（金）～　2021 年 11 月 20 日（土）
【会　　場】　熊本城ホール
〒860-0805 熊本県熊本市中央区桜町 3　TEL：096-312-3737
【予定参加者】　500 名
【収支予算】　別紙資料
【寄付金募集要項】

1. **寄付の名称**　第 28 回日本航空医療学会総会
寄付金代表依頼者　高橋　毅
2. **寄付目標額**　金　100 万円也
3. **寄付依頼先**　製薬関連企業、ドクターヘリ・防災ヘリ関連機関、救急関連医療機関、医療機器関連企業、医療用食品関連企業、その他企業等
4. **寄付金の使途**　第 28 回日本航空医療学会総会開催の為の費用に充当
5. **募集期間（申込書提出期限）**　2021年 2 月 1日(月)～2021 年 9月 30 日（木）
6. **お振込み先**　銀 行 名：熊本銀行
支 店 名： 花畑支店（ハナバタ）　店番：101
種　　別： 普通　　口座番号：3136752
口 座 名： 第 28 回日本航空医療学会総会
（ダイニジユウハチカイニホンコウクウイリヨウガツカイソウカイ）
※フリガナはすべて大文字です。

【お問い合わせ先】

大会事務局：第 28 回日本航空医療学会総会大会事務局
事務局長：原田正公（救命救急センター長）
〒860-0008
熊本県熊本市中央区二の丸 1-5
国立病院機構熊本医療センター
TEL：096-353-6501(代表)

運営事務局：第 28 回日本航空医療学会総会　運営事務局
株式会社　コンベンションサポート九州(学会サポートセンター熊本）内
〒862-0976 熊本県熊本市中央区九品寺 1 丁目 5-3
TEL：096-373-9188　FAX：096-373-9191
E-mail：jsas28@higo.ne.jp

共催セミナー募集要項

【日　　時】　2021 年 11 月 19 日（金）～　2021 年 11 月 20 日（土）
※共催セミナーは 11 月 19 日のみの予定

【会　　場】　熊本城ホール
〒860-0805 熊本県熊本市中央区桜町 3　TEL：096-312-3737

【予定参加者】　500 名

【募集枠数・共催費】

日程	セッション名	募集枠	会場	席数	金額（税込）
11 月 19 日（金）	ランチョン 1	1 枠	3F 大会議室 A1-A2	500 名収容 150 食予定	¥550,000
	ランチョン 2	1 枠	3F 中会議室 B 1 -B3	190 名収容 150 食予定	¥550,000
	スポンサード セミナー	1 枠	3F 大会議室 A1-A2	500 名収容	¥550,000

【セミナー開催にあたって】

1）会場設定：希望を伺った上、事務局にて決定させていただきたく存じます。
会場の収容人数につきましては、会場のレイアウトの都合上、若干の変更も有りますので、予めご了承下さい。
※ 新型コロナウイルス感染症の状況によっては、席と席との間隔を空けるため、上記記載の席数より少ない席数での実施や Web 開催をお願いする場合がありますが、ご了承ください。

2）プログラム編成：座長及び演者についてはご相談させてくださいますようお願い申し上げます。

3）共催名称：貴社・第 28 回日本航空医療学会総会との共催

4）以下費用につきましては貴社にてご負担をお願いします。

①共催費振込手数料

②講師・座長への謝金、旅費、宿泊費（公正競争規約にしたがって）

③控室での接遇飲食代 ならびに映像関係機器代（運営事務局にて一括発注）

④ポスター、チラシ作成費

⑤セミナー開催における看板・垂れ幕・氏名掲示等作成費（運営事務局にて一括発注）

⑥会場での資料・飲食配布係、アナウンス等の係員

⑦参加者への飲食費（運営事務局にて一括発注）

ランチョンセミナー：お弁当　※1,500 円（税別）予定

⑧その他特殊な機材、人件費等

5）変更・中止

※主催者は不可抗力、またはやむを得ない事由（天災、特定感染症の蔓延等）により、

※本共催セミナーの開催期間および開催時間の変更、または開催の中止、Web 配信等、共催セミナー開催形式の変更を行う場合があります。中止の場合、共催者側にてそれまでに要した共催費用以外の準備費用は各社の負担となります。

※Web 配信等共催セミナーの開催形式が変更された場合は、参加の有無について改めてお伺いいたします。

※中止の場合、またはWeb配信等共催セミナーの開催形式変更により辞退される場合の共催費用は、会場キャンセル料、各種製作費等実費分を差し引いて返金いたします。

【申込方法】 本募集要項を確認の上「共催セミナー申込書」に必要事項をご記入、メール、もしくは FAX でお申込みください。大会長と協議して、詳細については決定させていただきます。

【申込期限】 2021 年 6 月 30 日（水）

【お振込先】 銀 行 名：熊本銀行
支 店 名： 花畑支店（ハナバタ） 店番：101
種　　別： 普通　　口座番号：3136752
口 座 名： 第 28 回日本航空医療学会総会
（ダイニジユウハチカイニホンコウクウイリヨウガツカイソウカイ）
※フリガナはすべて大文字です。

【お振込期日】 申込み受領後請求書を送付いたします、期日（2021 年 9 月末）までに請求書に記載の指定口座までお振り込みください。

【申込締切・スケジュール】

2021 年 6 月 30 日申込み締切

2021 年 7 月　請求書発行

2021 年 9 月　開催日時、開催会場決定

2021 年 10 月　開催要項送付（予定）・オプション申込開始

【お問い合わせ先】

運営事務局：第 28 回日本航空医療学会総会　運営事務局
株式会社　コンベンションサポート九州(学会サポートセンター熊本）内
〒862-0976 熊本県熊本市中央区九品寺 1 丁目 5-3
TEL：096-373-9188　FAX：096-373-9191
E-mail：jsas28@higo.ne.jp

企業展示・書籍展示　募集要項

【目　　的】　会場内特設展示会場において各企業様の商品の紹介及び説明

【日　　時】　2021 年 11 月 19 日（金）9：00　～　2021 年 11 月 20 日（土）12：00
※大会プログラムにより若干時間を変更する場合があります。
準備・搬入・設営：2021 年 11 月 18 日（木）　16：00～18：00（予定）
搬出・撤去　　：2021 年 11 月 20 日（土）　12：00～（予定）

【会　　場】　熊本城ホール　3 階
〒860-0805 熊本県熊本市中央区桜町 3　TEL：096-312-3737

【予定参加者】　500 名

【展示小間】　・企業展示：1 小間　198,000 円（税込）　募集小間数　20 小間
※展示台ブース含む（高さ 200 ㎝×幅 198 ㎝×奥行き 70 ㎝・展示台高さ 70 ㎝予定）
・書籍展示：1 台あたり　11,000 円(税込)　募集小間数　3 小間
※（書籍展示 1 台：会議机、白布付　W1800×D600×H700　※予定）

①企業展示：基礎小間に含まれるもの（基本仕様）
・バックパネル（W1800×H2100）
・展示台（会議机、白布付　W1800×D900×H700）
・社名板（W900×H200）
※統一書体（ゴシック体）にて表記白ベース、黒文字
・イス　2 脚
・電気 300ｗまで基本設置
※300ｗを超える場合は別途料金がかかります。

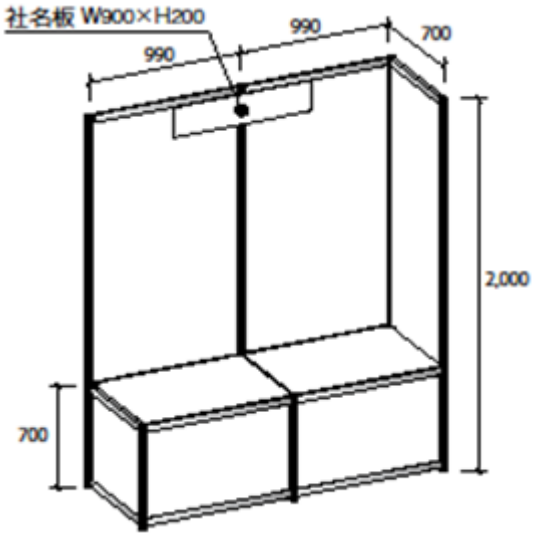

②基礎仕様に含まれないもの

特別装飾（ スポットライト 等）

その他各種備品（イスの追加、カタログスタンド等）

※基礎仕様に含まれない備品をご希望の場合は運営事務局までご連絡ください。別途お見積もりいたします。

基礎仕様以外の発注に関しては、 運営管理費 10% を加算させていただきます。

※展示ブースのレイアウトにつきましては、展示ブース図をご参照下さい。

※展示中の出展物その他の出展企業の財産の保全管理は各出展企業におきまして責任をもって対応いただきますようお願い致します。

※展示期間中の事故、損害におきましては主催者の責任に帰する事物以外は、一切の責任を負いません。

※展示位置の決定は大会長にご一任くださいますようお願い申し上げます。

③変更・中止

主催者は不可抗力、またはやむを得ない事由（天災、特定感染症の蔓延等）により、本展示会の開催期間および開催時間の変更､または開催の中止、Web コマーシャルの配信等出展方式の変更等を行う場合があります。

※中止の場合、出展者側にてそれまでに要した出展料金以外の準備費用は各社の負担となります。

※Web コマーシャル配信等出展方式が変更された場合は、参加の有無について改めてお伺いいたします。

※中止の場合、または Web コマーシャル配信等出展方式の変更により辞退される場合の出展料金は、会場キャンセル料、各種製作費等実費分を差し引いて返金いたします。

【電気工事及び料金】

※特別な機材展示および、電力使用に付きましては別途、実費をご請求いたします。

※通電の異常、突発事故等による停電、電圧異常などによる実演機器の損傷、破損には責任を負いかねます。出展者においては事前の事故防止対策をおとりくださいますよう御願い致します。

※200Ｖ（三相・単相）をご使用の場合は、別途仮設となります。

ご了承ください。

【その他、注意事項】

１）展示会場についての詳細、基礎仕様以外のオプション備品、基本仕様内容の要・不要は、別途「出展者へのご案内」にて後日改めてご案内いたします。

【申込方法】　「企業展示出展申込書」に必要事項をご記入の上、メール、もしくは FAX でお申込みください。

【申込期限】　2021 年 7 月 30 日（金）

【お振込先】　銀 行 名：熊本銀行
支 店 名： 花畑支店（ハナバタ）　店番：101
種　　別： 普通　　口座番号：3136752
口 座 名： 第 28 回日本航空医療学会総会
（ダイニジユウハチカイニホンコウクウイリヨウガツカイソウカイ）
※フリガナはすべて大文字です。

【お振込期日】　申込み受領後請求書を送付いたします、期日（2021 年 10 月末）までに請求書に記載の指定口座までお振り込みください。

【お問い合わせ先】　第 28 回日本航空医療学会総会　運営事務局
株式会社　コンベンションサポート九州
（学会サポートセンター熊本）内
〒862-0976 熊本県熊本市中央区九品寺 1 丁目 5-3
TEL：096-373-9188　FAX：096-373-9191
E-mail：jsas28@higo.ne.jp

プログラム抄録集　広告募集要項

【広告媒体】　プログラム抄録集　サイズＡ４版
※掲載箇所につきましては、会長にご一任くださいますようお願い申し上げます

【発行部数】　1,000 部

【配布対象】　第 28 回日本航空医療学会総会　会員・参加者および関係者

【作成費用概要】 165 万円

【広告募集枠数・掲載料】

スペース		募集枠	料金（税込）	備考
表 2（表紙裏面）	1P（モノクロ）	1	¥110,000	先着順
表 3（裏表紙裏面）	1P（モノクロ）	1	¥110,000	先着順
後付	1P（モノクロ）	8	¥88,000	
	1/2P（モノクロ）	10	¥55,000	

【申込締切日】　2021 年 7 月 30 日（金）

【規　　格】　A4 判・オフセット印刷

【版下送付方法】 広告原稿は、版下もしくはデータ（イラストレーターデータ、JPG、PDF）を郵送またはメール添付にてお送りください。

【版下送付先】　第 28 回日本航空医療学会総会　運営事務局
E-mail：jsas28@higo.ne.jp
※郵送の際は下記住所へお願いいたします。

【お振込先】　銀 行 名：熊本銀行
支 店 名： 花畑支店（ハナバタ）　店番：101
種　　別： 普通　　口座番号：3136752
口 座 名： 第 28 回日本航空医療学会総会
（ダイニジユウハチカイニホンコウクウイリヨウガツカイソウカイ）
※フリガナはすべて大文字です。

【お振込期日】 申込み受領後請求書を送付いたします、期日（2021 年 10 月末）までに請求書に記載の指定口座までお振り込みください。

【お問い合わせ先】
運営事務局：第 28 回日本航空医療学会総会　運営事務局
株式会社　コンベンションサポート九州(学会サポートセンター熊本）内
〒862-0976 熊本県熊本市中央区九品寺 1 丁目 5-3
TEL：096-373-9188　FAX：096-373-9191
E-mail：jsas28@higo.ne.jp

FAX：096-373-9191
E-mail：jsas28@higo.ne.jp　運営事務局 学会サポートセンター熊本 宛